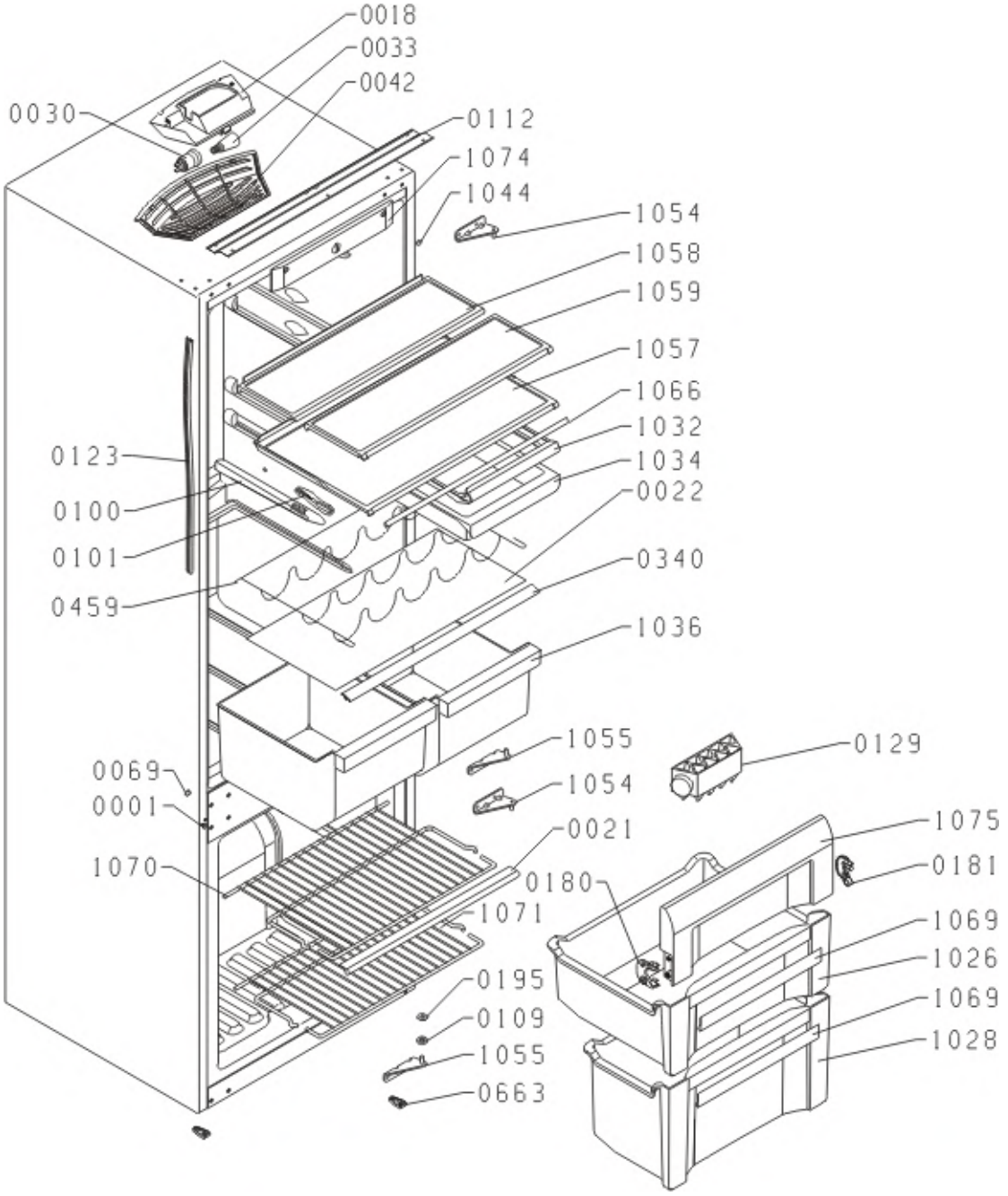
0018
0033
0042
0030
0112
1074
1044
1054
1058
1059
1057
1066
1032
1034
0022
0123
0100
0101
0459
0340
1036
1055
0129
0069
1054
0001
0021
1075
1070
0180
0181
1071
1069
1026
0195
1069
0109
1028
1055
0663

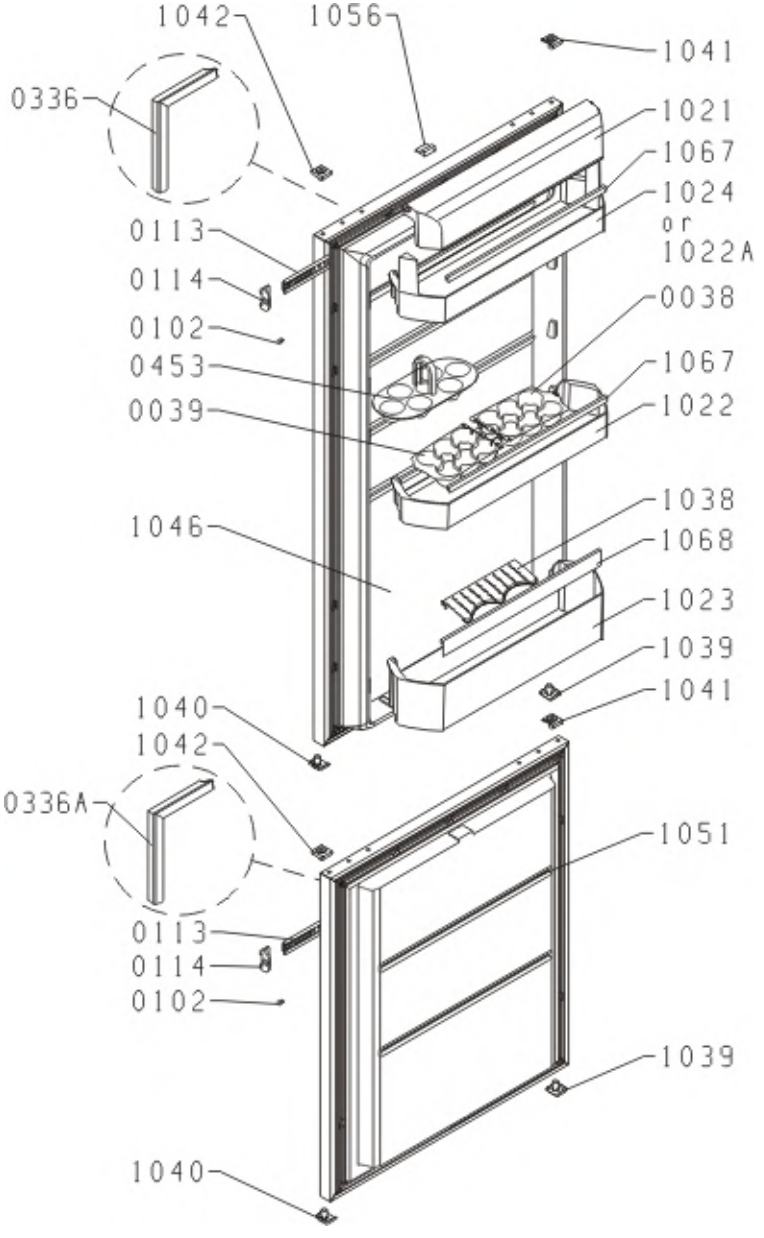
1042
1056
1041
0336
1021
1067
1024
or
1022A
0113
0114
0038
0102
0453
1067
0039
1022
1038
1046
1068
1023
1039
1041
1040
1042
0336A
1051
0113
0114
0102
1039
1040

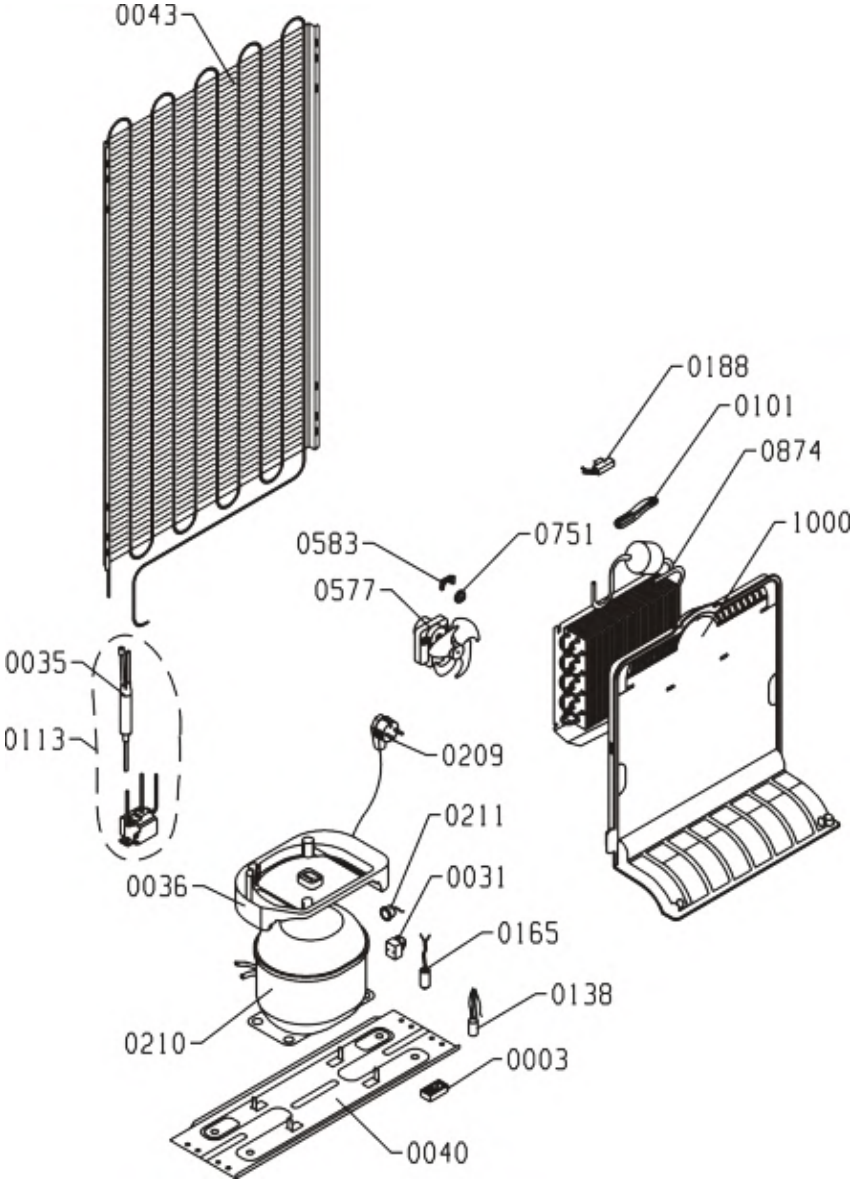
0043
0188
0101
0874
1000
0583
0751
0577
0035
0113
0209
0211
0036
0031
0165
0138
0210
0003
0040